Piastre multiple in alluminio per elettrovalvole Cetop 03 con utilizzi A-B laterali
Monoblock in alluminium for electrovalves Cetop 03 with A-B side ports

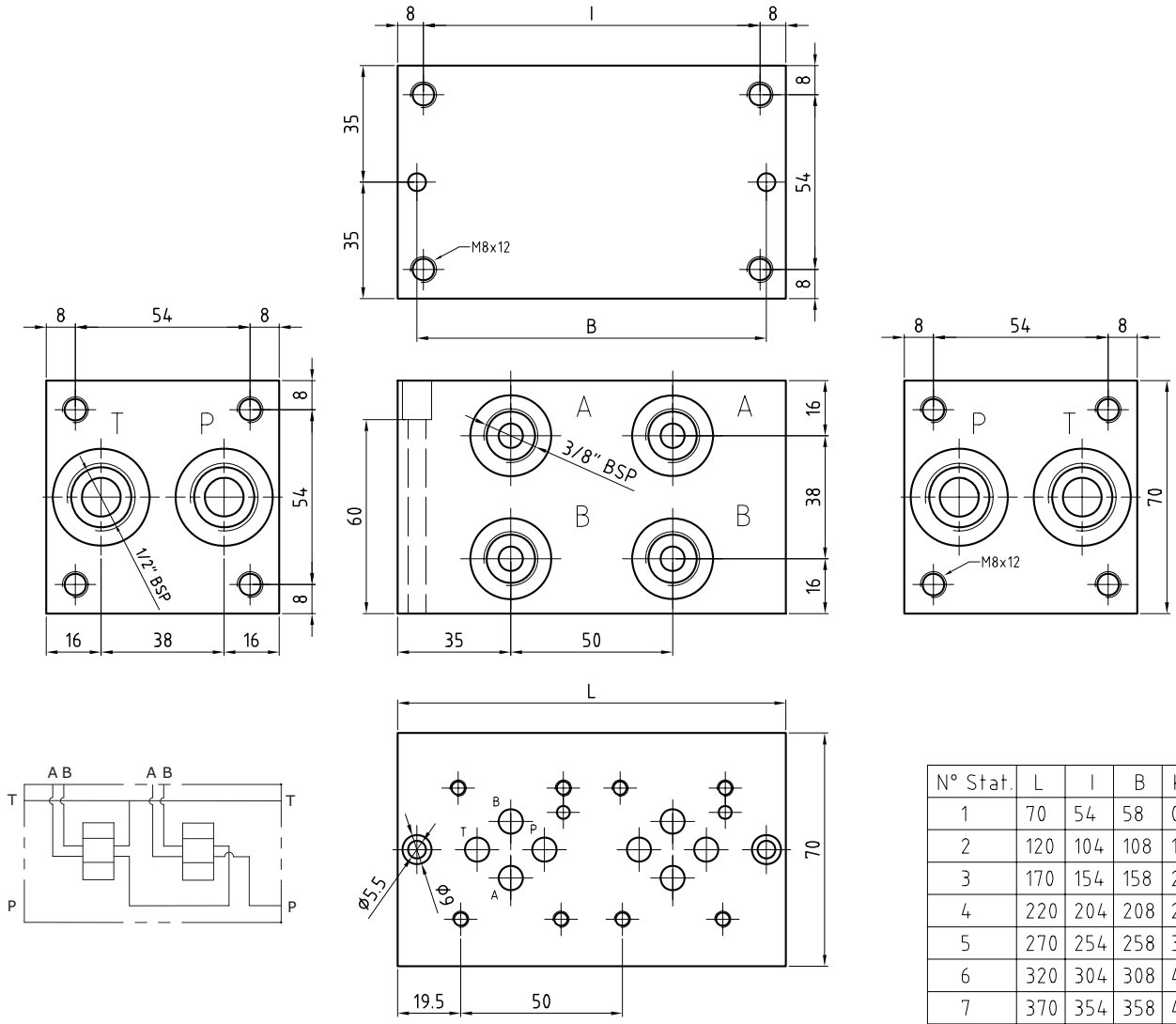


| N° Stat. | L | I | B | Kg |
|---|---|---|---|---|
| 1 | 70 | 54 | 58 | 0,9 |
| 2 | 120 | 104 | 108 | 1,5 |
| 3 | 170 | 154 | 158 | 2,2 |
| 4 | 220 | 204 | 208 | 2,8 |
| 5 | 270 | 254 | 258 | 3,5 |
| 6 | 320 | 304 | 308 | 4,2 |
| 7 | 370 | 354 | 358 | 4,8 |
| 8 | 420 | 404 | 408 | 5,5 |

## Esempio di ordinazione - ordering code

VNKBL / 3 S 38 0

Monoblocco in alluminio Cetop 03
Alluminium block Cetop 03

N° di posizioni
Stations number

S = attacchi A-B laterali
S = side ports A-B

0 = senza valvola di max.
0 = without relief valve

38 = attacchi da 3/8" BSP
38 = ports 3/8" BSP